Referenzen Einblasmobile

X-FLOC

Pneumatic Insulation Technology

You Tube

www.x-floc.com/videos

X-Floc Einblasmobil

Ausstattungen

Schlauch-Aufbewahrung

Schlauchtrommel D1000 plus, fertig auf das Einblasmobil montiert.
Bestehend aus:

- Schlauchtrommel D1000 plus
- Anschluss-Set NW75

Art. Nr. 6565

Kastensicherung 1-teilig mit Schloss

Das Deichselschloss dient für einen erhöhten Diebstahlschutz.

Material: verzinkter, robuster Stahl

Art. Nr. 8169

Saugfass V=115L/250L

Das Saugfass ermöglicht das Reinigen des Arbeitsortes. Es hat einen schwenkbaren Deckel mit Schnellverschluss und ermöglicht ein schnelles Tauschen von Bändchen-Gewebesäcken.

Art. Nr. 1160/3075

Ordnungs- und Aufbewahrungssystem

Das Ordnungs- und Aufbwarhungssystem besteht aus einen Zubehörschrank inklusive zwei Schubladen. Hier haben Sie die Möglichkeit Schlauchverbinder, Reduzierverbinder, Schlauchklemmen oder andere Kleinteile in den Schubladen zu verstauen.

Art. Nr. 7526

Innenraum-Beleuchtung

Innenraum-beleuchtung für das Einblasmobil. Bestehend aus:

- 2×LED Feuchtraumwannenleuchte 18W/36W, 1800 lm
- 3×1,5 m Installationsleitung

Art. Nr. 6569

Elektro-Installation

Professionelle Elektro-Vorinstallation für das Einblasmobil. Bestehend aus:

- Überwachungs-LED´s für Hauptanschluss (3 Phasen) und Zusatzanschluss (1 Phase)
- Lichtschalter
- Schuko-Steckdose (max. 50W)
- 2×Wandgerätestecker CEE
- 2×Anbaudose CEE
- Sicherungsautomaten.

Art. Nr. 6570 (230V), 6571 (400V), 7865 (230V/400V)

Weiteres Zubehör:

- Einblasnadeln
- Einblasdüsen
- Drehdüsen
- Lochsägen
- Dichtprüfset
- Dickenmesser
- Abdichtschwämme
- Schlauchdruchführung
- Einblasblende
- Prüfelement
- Treppe aus Alu mit 2 oder 3 Stufen
- Schlauchklemmen
- Reduzierverbinder

Absaugvorrichtung

Rohrweiche 2>3 NW75 und Saugfass 115L, fertig auf das Einblasmobil montiert. Bestehend aus:

- Rohrweiche 2 >3 NW75
- Anschluss-Set NW75
- Saugfass V=115L

Die Rohrweiche ist mit 3 Ausgängen und 2 Eingängen ausgestattet und am Ausrüstungsschrank installiert. Dies ermöglicht das Umschalten zwischen Einblasen und Absaugen in Verbindung mit einem Saugfass. So können Reste oder alte Baustoffe von der Baustelle entfernt werden. Zudem kann eine aktive Staubabsaugung am Befüllbehälter der Einblasmaschine installiert werden.

Art. Nr. 6566

Systemzeichnung Blasbetrieb

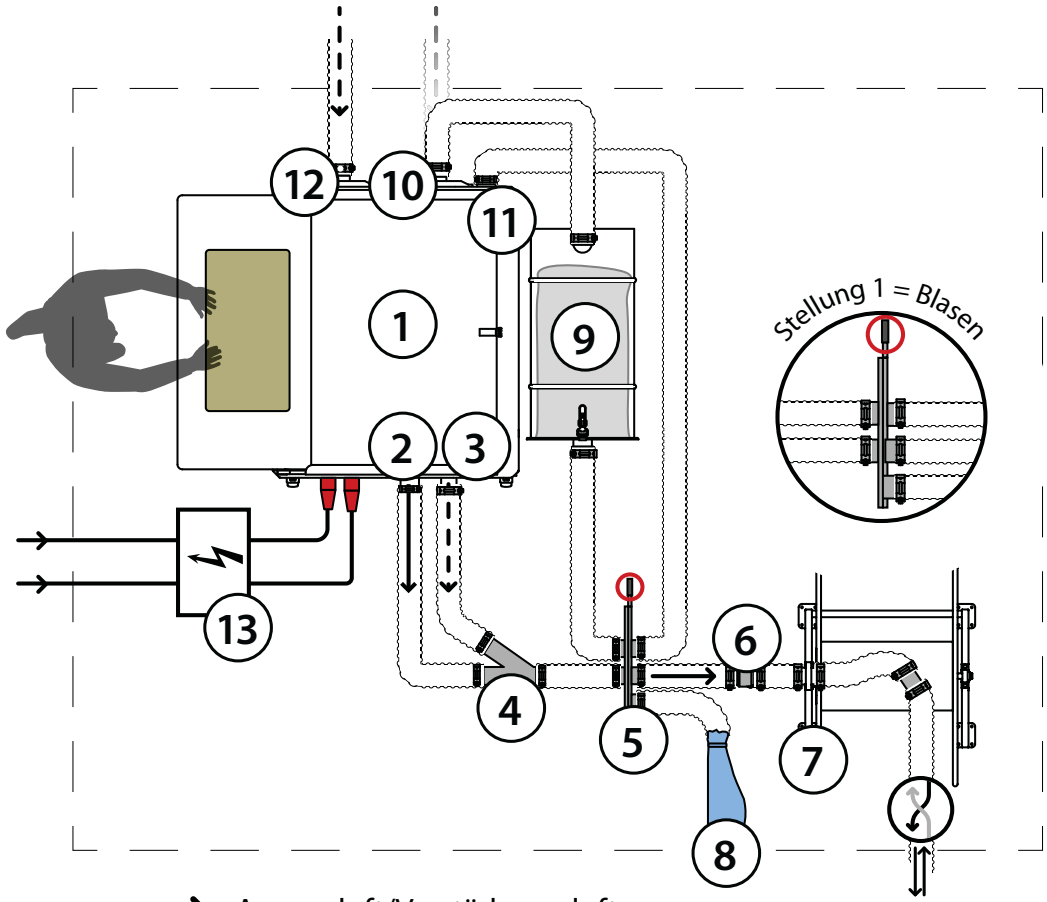

1. Einblasmaschine
2. Ausblasstuzen
3. Verstärkerstutzen
4. Y-Stück NW75/63>75
5. Rohrweiche 2>3 NW75
6. Schlauchdrehverbinder
7. Schlauchtrommel D1000 plus
8. Bändchengewebesack
9. Saugfass 115L/250L
10. Ansaugluftfilter
11. Entlüftungsstutzen
12. Ansaugfilter
13. Elektroinstallation

Ansaugluft/Verstärkungsluft

Luft-Materialstrom

Umkehrbarer Luft-Materialstrom

Systemzeichnung Saugbetrieb

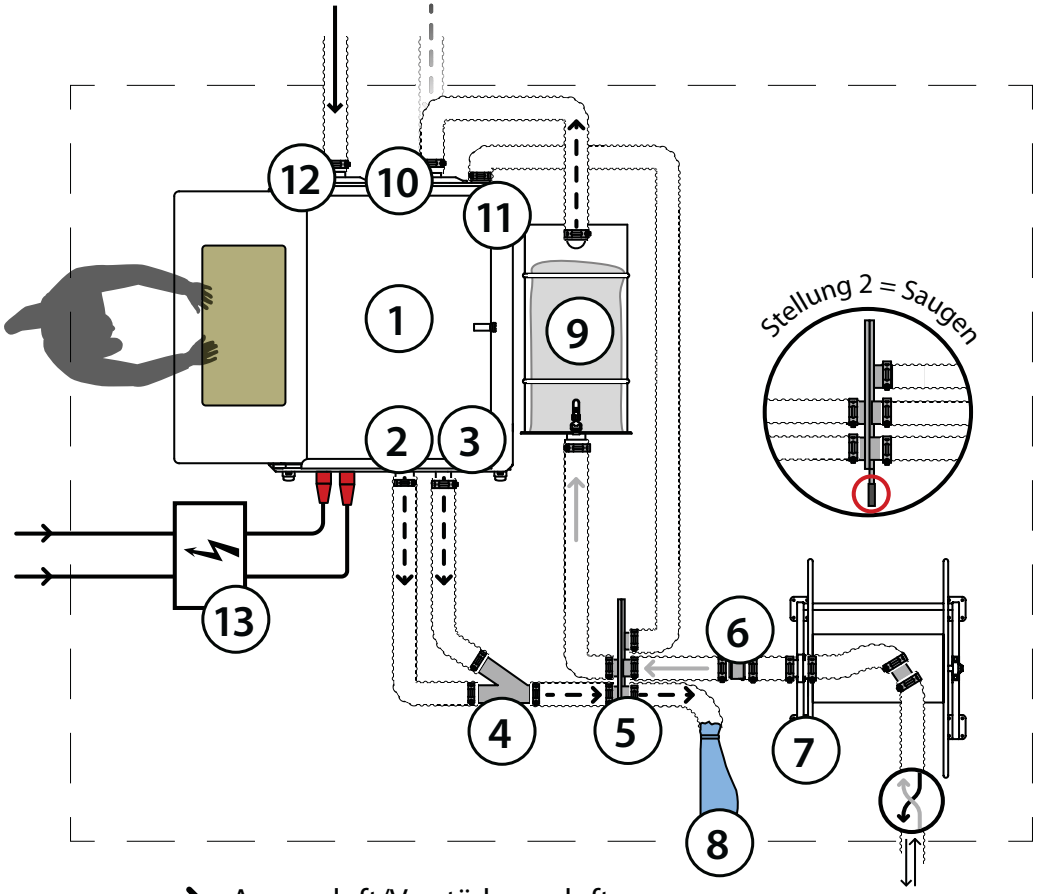

1. Einblasmaschine
2. Ausblasstuzen
3. Verstärkerstutzen
4. Y-Stück NW75/63>75
5. Rohrweiche 2>3 NW75
6. Schlauchdrehverbinder
7. Schlauchtrommel D1000 plus
8. Bändchengewebesack
9. Saugfass 115L/250L
10. Ansaugluftfilter
11. Entlüftungsstutzen
12. Ansaugfilter
13. Elektroinstallation

Ansaugluft/Verstärkungsluft

Luft-Materialstrom

Umkehrbarer Luft-Materialstrom

Container

Planenaufbau

Planenaufbau

Planenaufbau

Planenaufbau

Digitaldruck

Digitaldruck

Planenaufbau

Planenaufbau

Planenaufbau

Planenaufbau

Planenaufbau

Planenaufbau

Planenaufbau

Planenaufbau

Planenaufbau

Planenaufbau

Kastenaufbau

Kastenaufbau

Kastenaufbau

Kastenaufbau